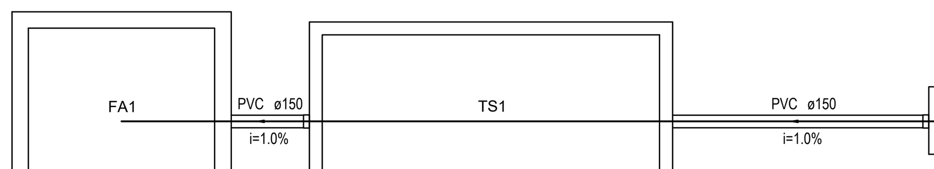

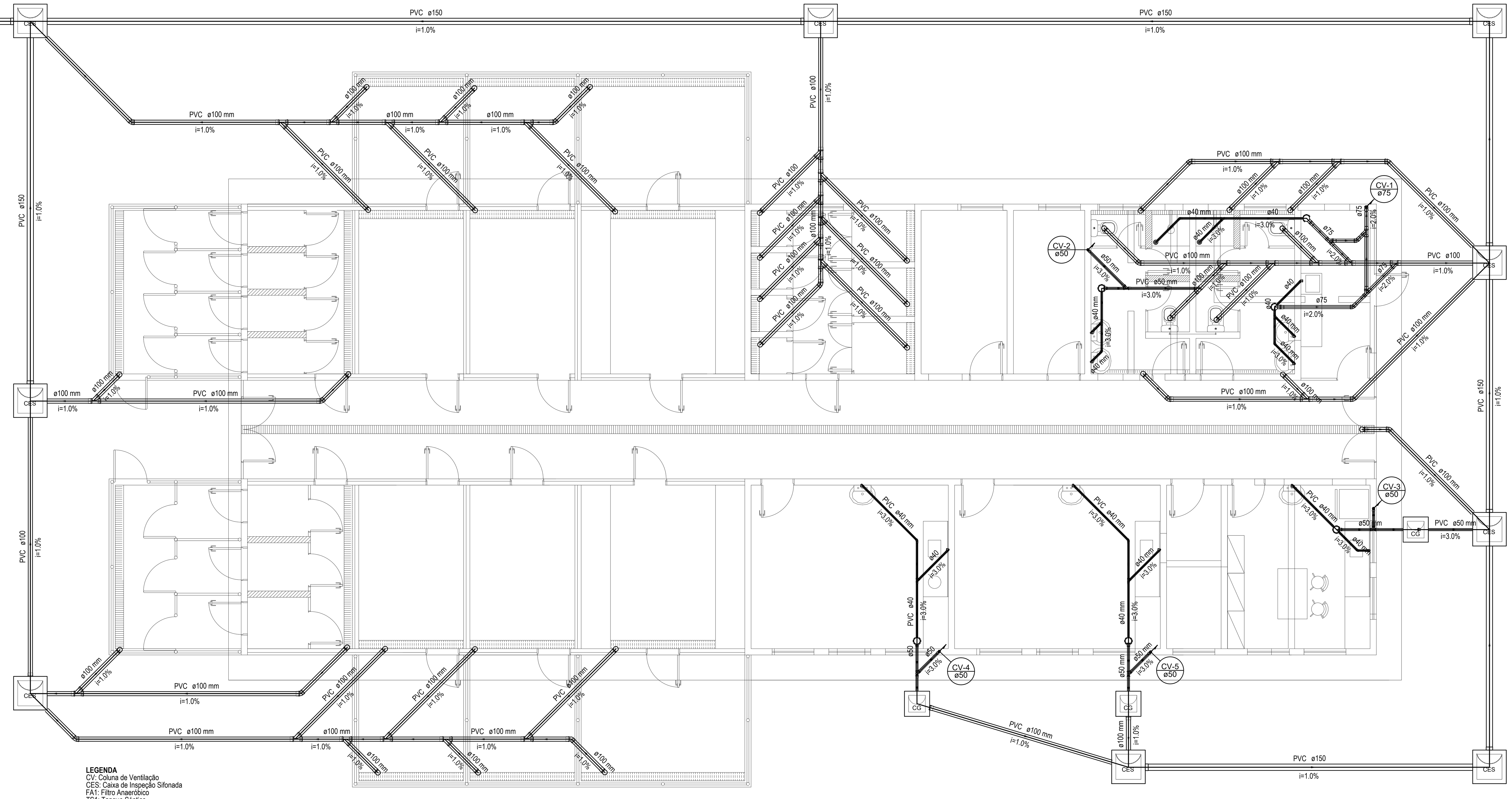

LEGENDA
CV: Coluna de Ventilação
CES: Caixa de Inspeção Sifonada
FA1: Filtro Anaeróbico
TS1: Tanque Séptico

PLANTA BAIXA - TÉRREO
ESCALA: 1:75

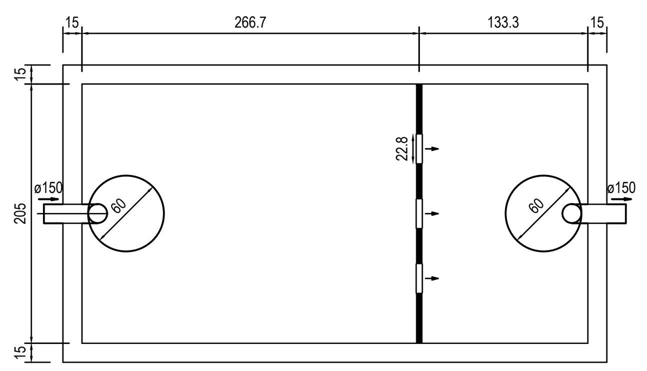

PLANTA BAIXA - TANQUE SÉPTICO
ESCALA: 1:50

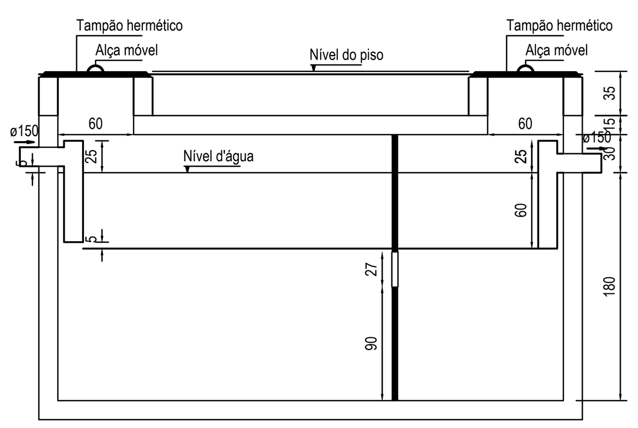

CORTE - TANQUE SÉPTICO
ESCALA: 1:50

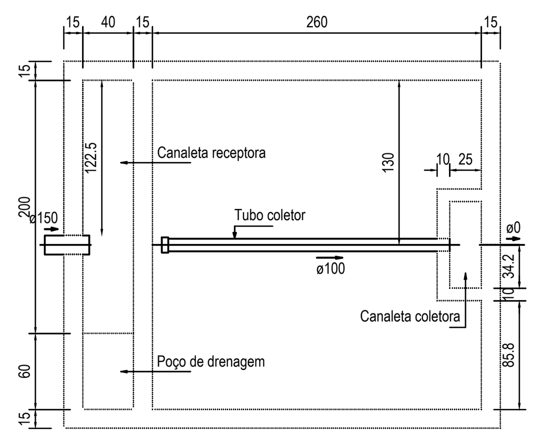

PLANTA BAIXA - FILTRO ANAERÓBICO
ESCALA: 1:50

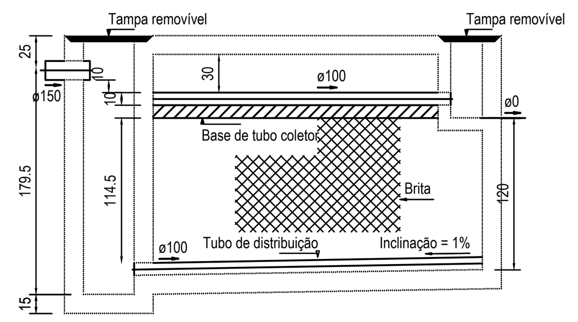

CORTE - FILTRO ANAERÓBICO
ESCALA: 1:50

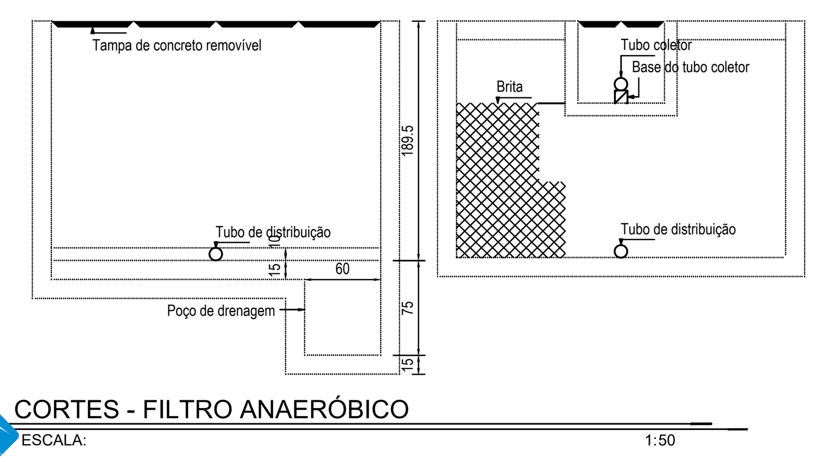

CORTES - FILTRO ANAERÓBICO
ESCALA: 1:50

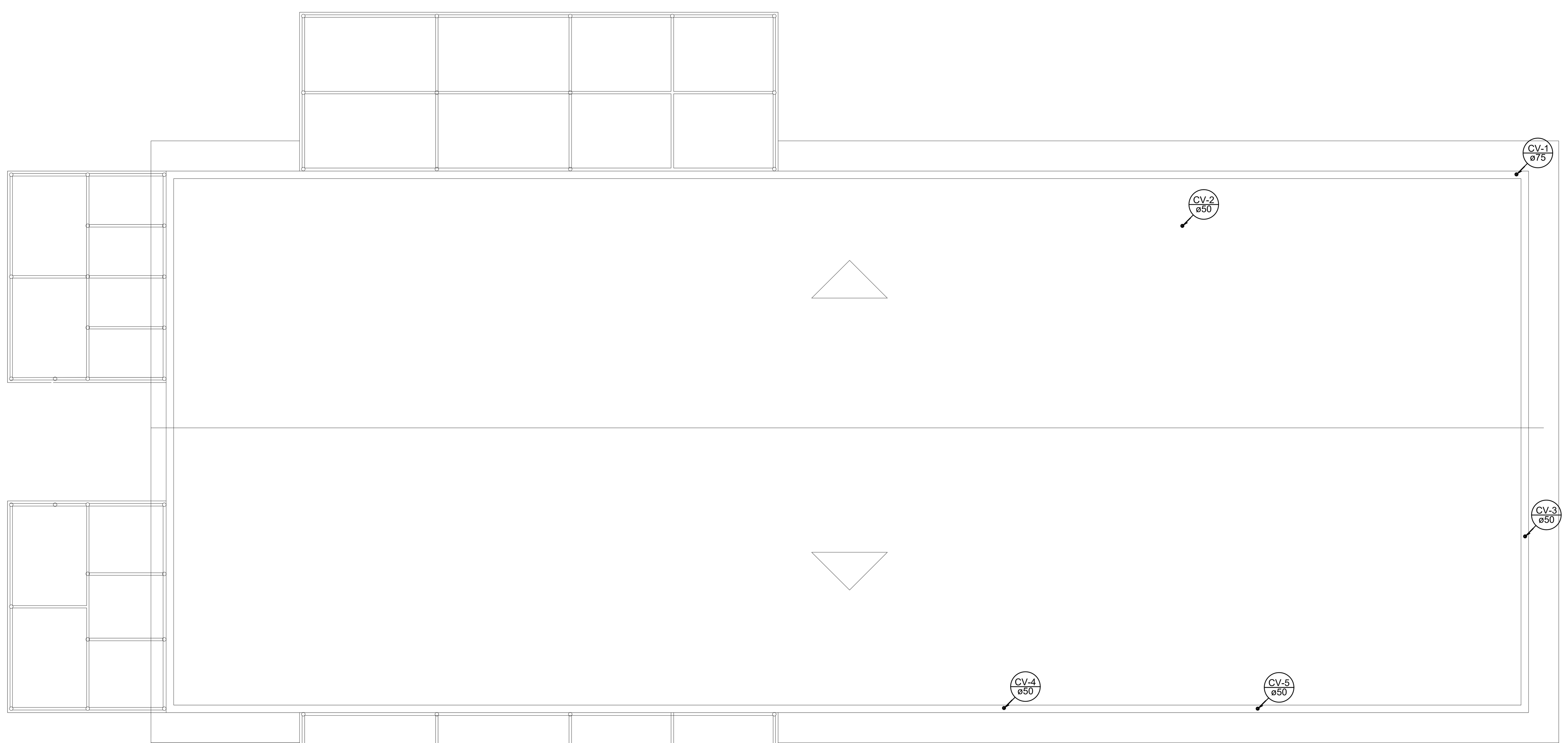

Lista de Materiais		
Ventilação	PVC Esgoto	
	Terminal de ventilação	
	50 mm	5 pç
	Tubo PVC ponta-bolsa c/ virola	
	50 mm - 2"	11.45 m
	75 mm - 3"	2.82 m

Legenda Detalhada	
Terminal de ventilação- coluna	
PVC Esgoto	
Terminal de ventilação	
50 mm	1 pç

LEGENDA
CV: Coluna de Ventilação

PLANTA BAIXA - COBERTURA
ESCALA: 1:75

Legenda Detalhada		
Caixa Sifonada		
	PVC Acessórios	
	Caixa sifonada	
	150x150x50	1 pç
Caixas Inspeção Esgoto Sifonada		
	Caixas de Passagem	
	Caixa de inspeção de esgoto sifonada	
	CES- 60x60 cm	1 pç
Caixas de Gordura		
	Caixas de Passagem	
	Caixa de gordura	
	CG 60x60 cm	1 pç
Curva 45 Longa para Esgoto Sanitário- sobe		
	PVC Esgoto	
	Curva 45 longa	
	50 mm	1 pç
Joelho 45		
	PVC Esgoto	
	Joelho 45	
	40 mm	1 pç
Joelho 90- coluna		
	PVC Esgoto	
	Joelho 90	
	100 mm	1 pç
Junção simples		
	PVC Esgoto	
	Junção simples	
	100 mm- 100 mm	1 pç
Lavatório de Uso Geral		
	PVC Acessórios	
	Sifão de copo p/ pia e lavatório	
	1" - 1.1/2"	1 pç
	Válvula p/ lavatório e tanque	
	1"	1 pç
	PVC Esgoto	
	Curva 90 curta	
	40 mm	1 pç
	Joelho 90 c/anel p/ esgoto secundário	
	40 mm - 1.1/2"	1 pç
	Tubo rígido c/ ponta lisa	
	40 mm	0.60 m
Pia de Cozinha Residencial com Sifão 40mm		
	PVC Acessórios	
	Sifão de copo p/ pia e lavatório	
	1" - 1.1/2"	1 pç
	Válvula p/ pia	
	1"	1 pç
	PVC Esgoto	
	Curva 90 curta	
	40 mm	1 pç
	Joelho 90 c/anel p/ esgoto secundário	
	40 mm - 1.1/2"	1 pç
	Tubo rígido c/ ponta lisa	
	40 mm	0.60 m
Ralo sifonado conico branco		
	PVC Acessórios	
	Ralo sifonado saída roscada 1.1/2	
	100 mm - 1.1/2"	1 pç
Ramais de Ventilação		
	PVC Esgoto	
	Joelho 90	
	50 mm	1 pç
	Tê sanitário	
	50 mm -50 mm	1 pç
Te 45		
	PVC Esgoto	
	Tê 45	
	40 mm	1 pç
Vaso Sanitário c/ J90°		
	PVC Esgoto	
	Joelho 90	
	100 mm	1 pç

Lista de Materiais		
	Caixas de Passagem	
	Caixa de gordura	
	CG 60x60 cm	3 pç
	Caixa de inspeção de esgoto sifonada	
	CES- 60x60 cm	9 pç
	PVC Acessórios	
	Caixa sifonada	
	150x150x50	4 pç
	150x185x75	2 pç
	Ralo sifonado saída roscada 1.1/2	
	100 mm - 1.1/2"	2 pç
	Sifão de copo p/ pia e lavatório	
	1" - 1.1/2"	11 pç
	Válvula p/ lavatório e tanque	
	1"	7 pç
	Válvula p/ pia	
	1"	4 pç
Esgoto	PVC Esgoto	
	Curva 90 curta	
	40 mm	11 pç
	Joelho 45	
	100 mm	13 pç
	40 mm	6 pç
	75 mm	1 pç
	Joelho 90	
	100 mm	33 pç
	Joelho 90 c/anel p/ esgoto secundário	
	40 mm - 1.1/2"	11 pç
	Junção simples	
	100 mm - 50 mm	1 pç
	100 mm - 75 mm	2 pç
	100 mm- 100 mm	24 pç
	Tubo PVC ponta-bolsa c/ virola	
	100 mm - 4"	136.44 m
	150 mm - 6"	81.17 m
	50 mm - 2"	8.21 m
	75 mm - 3"	4.18 m
	Tubo rígido c/ ponta e bolsa soldável	
	40 mm	21.35 m
	Tubo rígido c/ ponta lisa	
	100 mm - 4"	1.61 m
	40 mm	6.60 m
	Tê 45	
	40 mm	5 pç
	Unidades de tratamento	
	Alça	
	Ferro	2 pç
	Argamassa	
	Argamassa	0.87 m³
	Concreto	
	Concreto	3.27 m³
	Tampa	
	Hermética	2 pç
Ventilação	PVC Esgoto	
	Curva 45 longa	
	50 mm	4 pç
	75 mm	1 pç
	Joelho 45	
	75 mm	1 pç
	Joelho 90	
	50 mm	4 pç
	75 mm	2 pç
	Junção simples	
	75 mm 75 mm	1 pç
	Tubo PVC ponta-bolsa c/ virola	
	50 mm - 2"	2.57 m
	75 mm - 3"	2.40 m
	Tê sanitário	
	50 mm -50 mm	4 pç
	75 mm - 75 mm	2 pç

TÍTULO DO PROJETO: **PROJETO SANITÁRIO** ZOONOSES - BLOCO DE ANIMAIS E BANHO					
TÍTULO DO DESENHO: PLANTA BAIXA - TÉRREO E COBERTURA, DETALHES DO SISTEMA FOSSA-FILTRO					
ENDEREÇO DA OBRA: RUA PROJETADA, S/N, BARBADOS				LOCALIDADE: COLATINA - ES	
ZONEAMENTO: -	COEF. DE APROV.: -	TAXA DE OCUPAÇÃO: -	DATA DO PROJETO: ABR/2022	ESCALA: INDICADA	PRANCHA: 01/01
USO DA EDIFICAÇÃO: USO PÚBLICO					REVISÃO N°: REV_00
PROPRIETÁRIO: PREFEITURA MUNICIPAL DE COLATINA			CPF/CNPJ: 27.165.729/0001-74		
PROFISSIONAL RESPONSÁVEL PELO PROJETO:			NOME DO PROFISSIONAL: JHONYS CAPRINI RANGEL		
			CAU/CREA N°: CREA ES 042516/D	TELEFONE: (28) 99952-4464	
			E-MAIL: jhonyscaprini@hotmail.com		
			CADISTA: JHONYS CAPRINI RANGEL		
QUADRO DE ÁREAS (m²): VIDE PROJETO ARQUITETÔNICO			ASSINATURAS: PREFEITURA MUNICIPAL DE COLATINA; JHONYS CAPRINI RANGEL:14582105700 Assinado de forma digital por JHONYS CAPRINI RANGEL:14582105700 Dados: 2022.04.13 22:50:25 -03'00'; RESPONSAVEL TÉCNICO		
ESPAÇO RESERVADO PARA APROVAÇÃO DE VISTORIA:			ESPAÇO RESERVADO PARA APROVAÇÃO DE PROJETO:		